FICHA TÉCNICA

Tapa y descarga baja y alta para canaleta 130XL **PRATIKO XL**

Scarico Ø 50M

TPB130PP

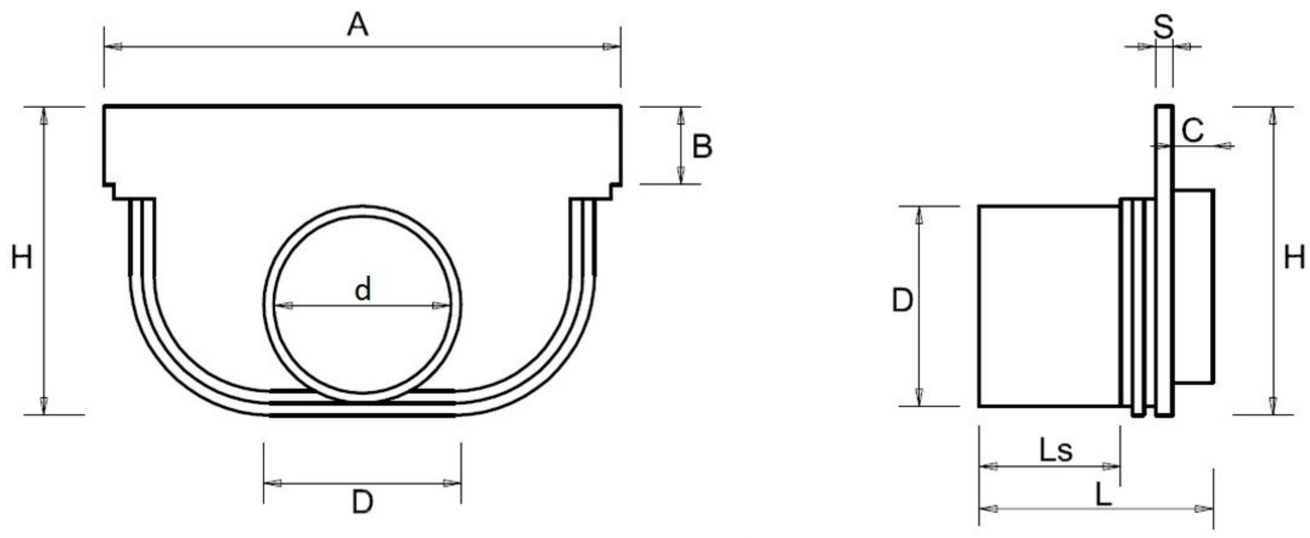

Scarico Ø 100M - 110M

TPA130PP

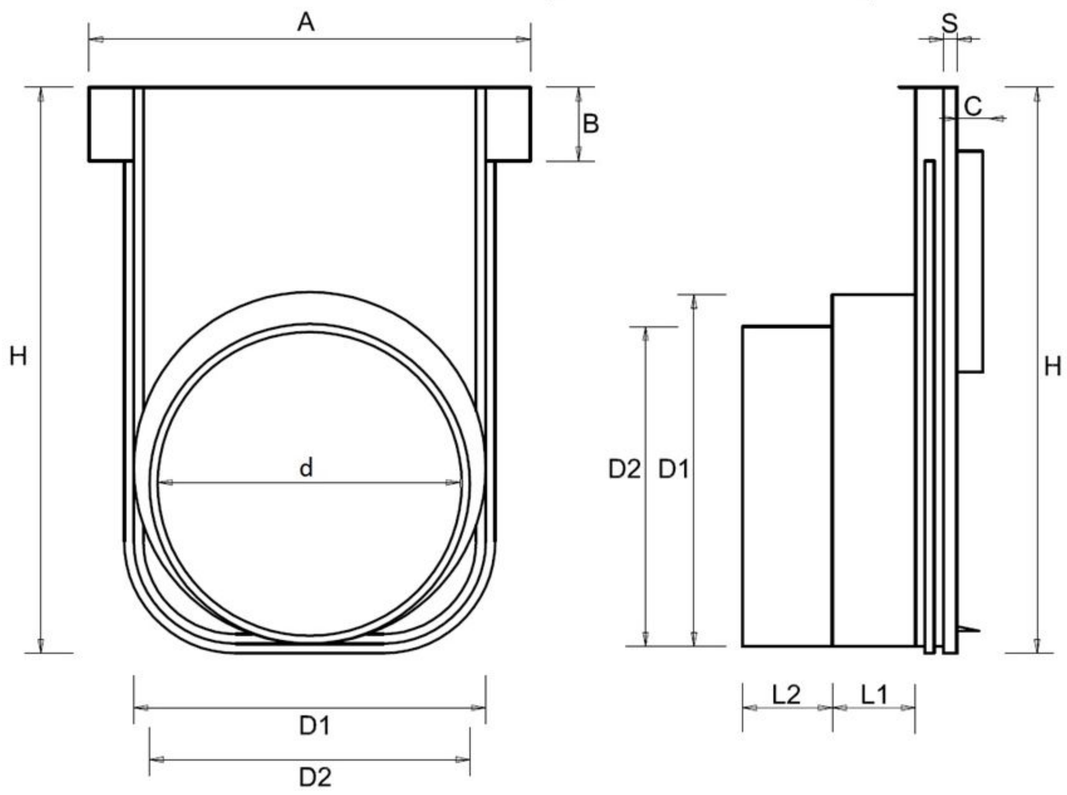

Item	A mm	B mm	C mm	D mm	D1 mm	D2 mm	d mm	S mm	LS mm	L mm	L1 mm	L2 mm	H mm	Weight gr
TPB130PP	129	20	10	50	-	-	44	4,5	35	58	-	-	77	78
TPB130PPN	129	20	10	50	-	-	44	4,5	35	58	-	-	77	68
TPA130PP	139	23	8	-	110	100	93	4,5	-		26	28	177	186
TPA130PPN	139	23	8	-	110	100	93	4,5	-		26	28	177	170

Material: Polipropileno

Color: TPB130PP - TPA130PP gris TPB130PPN - TPA130PPN negro

PLASTICOS FIRST IBERICA S.L.
C/Industria, 13 - Sant Vicenç de Castellet 08295 (Barcelona) España
Tel. (+34) 93.833 27 30 email: info@firstiberica.com