FICHA TÉCNICA

Tapa y descarga para canaleta 300 **PRATIKO**

TCB300

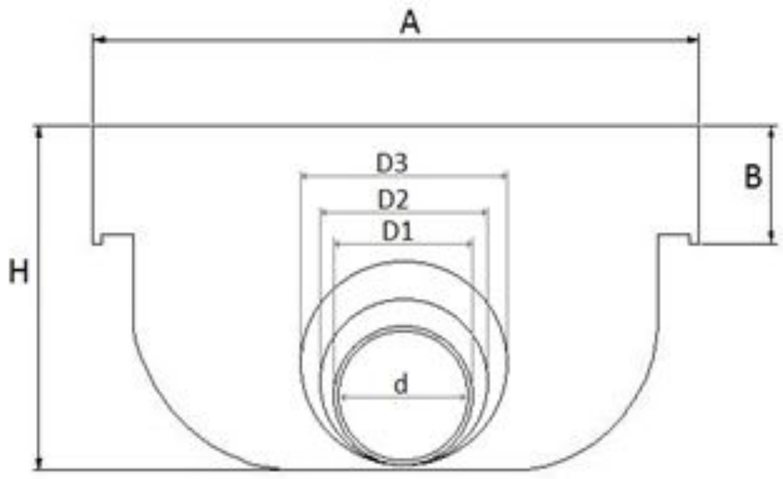

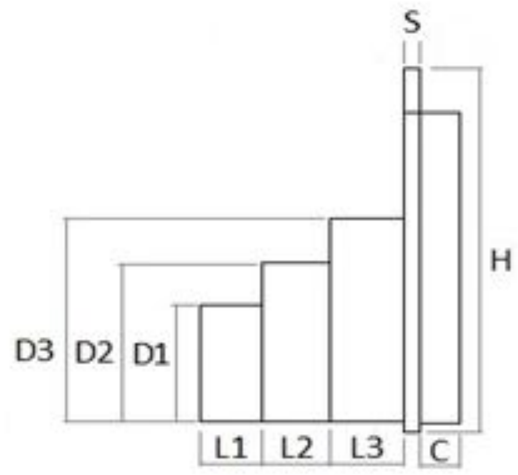

TCA300

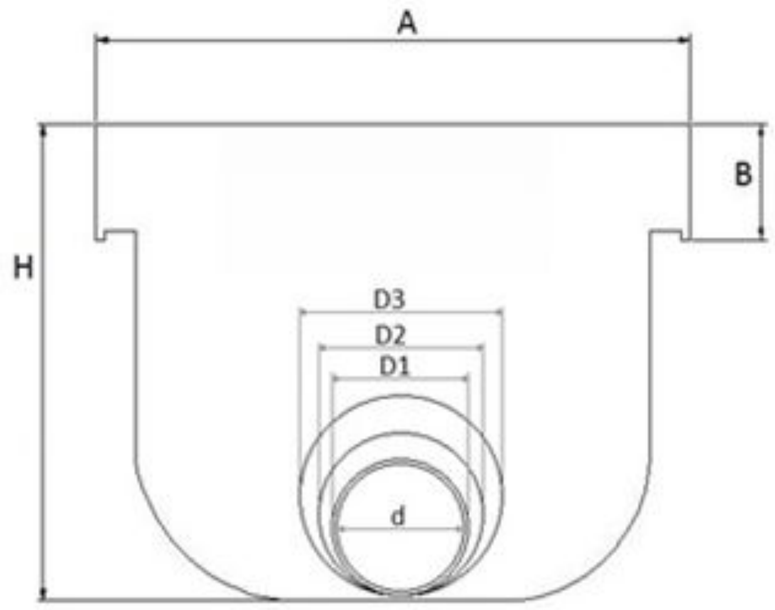

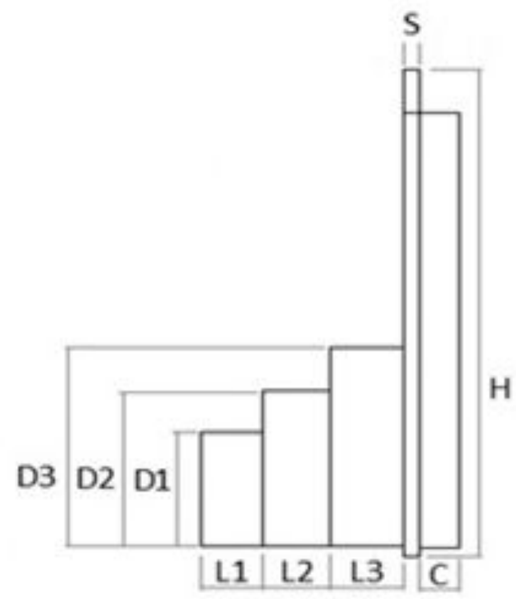

Código	A mm	B mm	C mm	d mm	D1 mm	D2 mm	D3 mm	H mm	L1 mm	L2 mm	L3 mm	S mm	Peso g
TCB300	310	31	15	92	100M	110M	125M	138	30	30	35	4	400
TCA300	310	31	15	92	100M	110M	125M	260	30	30	35	4	620

Material: PVC-U

Color: Gris claro

Características: El descarga está equipado con una línea de prefractura para permitir la apertura con herramientas.

PLASTICOS FIRST IBERICA S.L.
C/Industria, 13 - Sant Vicenç de Castellet 08295 (Barcelona) España
Tel. (+34) 93.833 27 30 email: info@firstiberica.com