FICHA TÉCNICA

Tomagargola
para tuberías ø 80

CTP80S

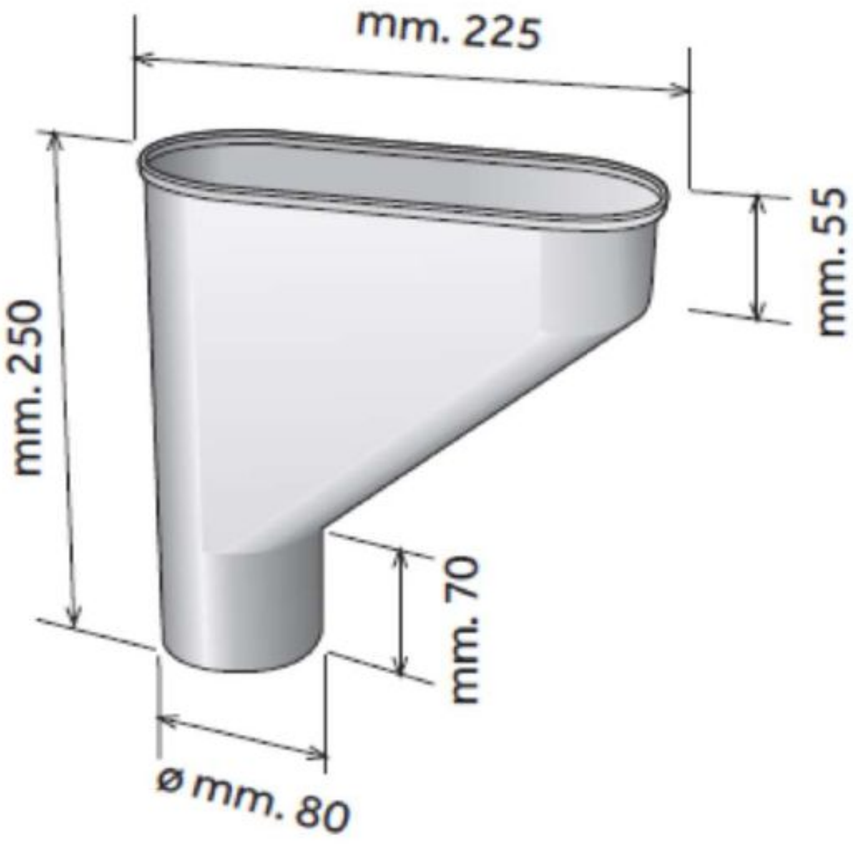

Código	Color	Longitud mm	Anchura mm	Altura mm	Peso g	Tubo abbinabile
CTP80B	blanco	225	98	250	366	TDB8x / TDBC8x
CTP80M	marrón	225	98	250	366	TDM8x / TDMC8x
CTP80N	gris	225	98	250	366	TDN8x

Material: PVC-U

Características: Tomagargola para tuberías fabricado con un sistema de producción de alto rendimiento.

PLASTICOS FIRST IBERICA S.L.
C/Industria, 13 - Sant Vicenç de Castellet 08295 (Barcelona) España
Tel. (+34) 93.833 27 30 email: info@firstiberica.com