Canaleta con rejilla 100 baja **PRATIKO EASY**

CSBGSZ10999PPN

Código
CSBGSZ10999PP/N

Il Código **CSBGSZ10999PP/N** está compuesto por los siguientes productos:
n. 1 = CSB100PP
n. 1 = GSZ10999

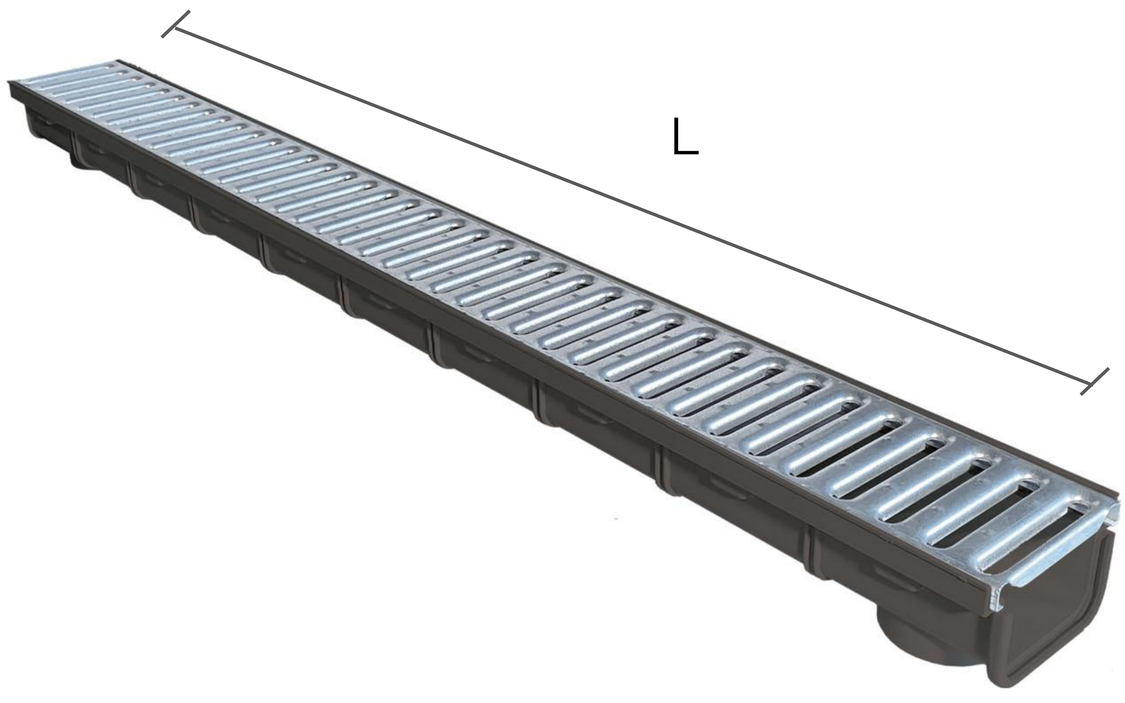

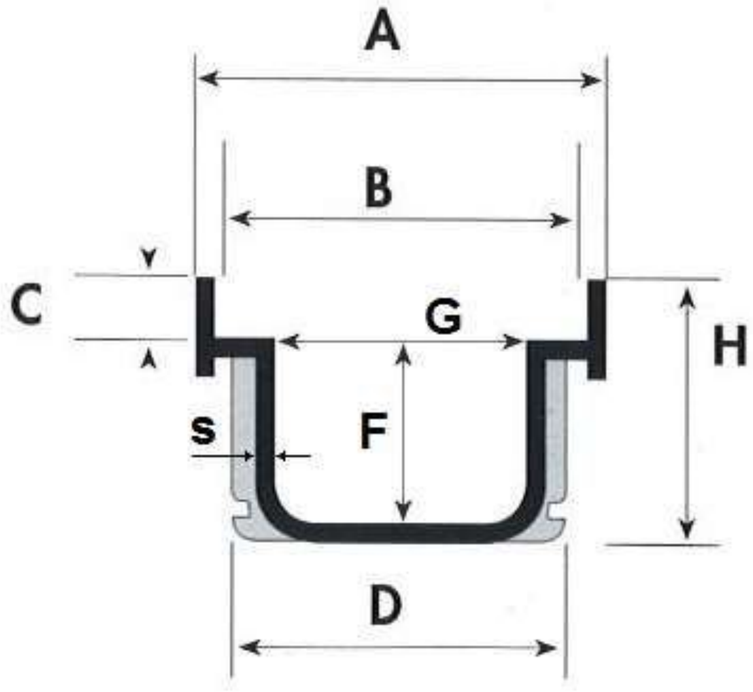

Código	A mm	B mm	C mm	D mm	E mm	F mm	ø G mm	H mm	h mm	L mm	S mm
CSB100PP/N	104	99	13	106	75	38	40M - 50M - 63M	55	18	1000	2,4

Clase de carga = **A15**

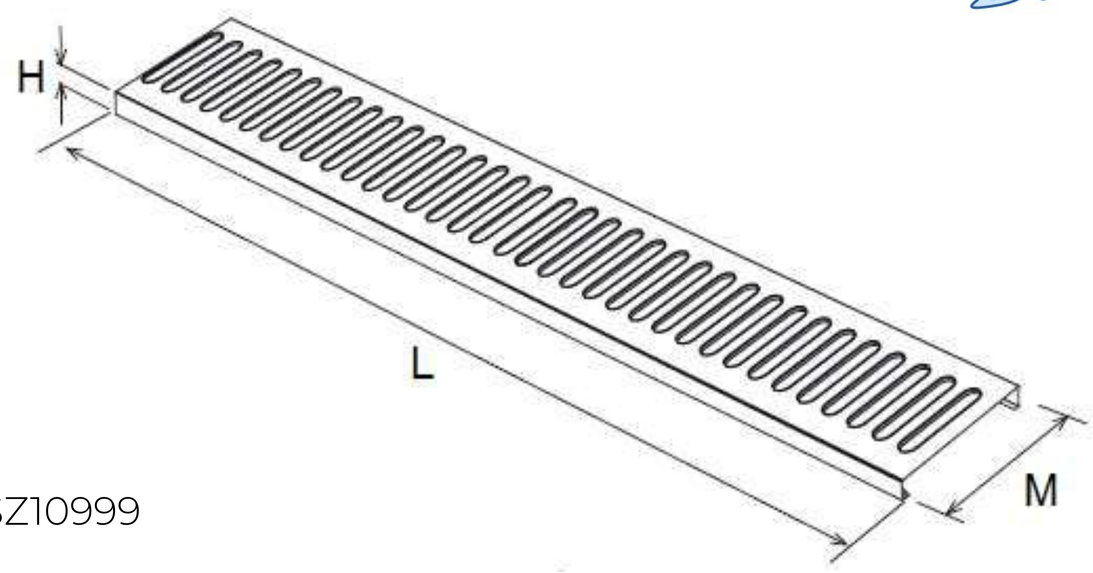

GSZ10999

Descripción	U/M	Código
		GSZ10999
Peso	g	990
Longitud “L”	mm	998 +/-1,0
Anchura total “M”	mm	99 +/-1,0
Altura “H”	mm	12 +/-1,0
Anchura ojal	mm	7,6
Longitud ojal	mm	83
Distanza tra asole	mm	27
Distanza tra bordo e rilievi antiscivolo	mm	32
Distanza tra rilievi antiscivolo	mm	36
Paso agua	cm^2	260

Material: CSB100PP/N “Polipropileno” - GSZ10999 “Chapa galvanizada”

Características: Los canales pueden utilizarse para resolver todos los problemas de evacuación de aguas pluviales en aparcamientos, patios y garajes.

FIRST PLAST S.r.l.
Località Isola Grande
17041 ALTARE (SV) - ITALIA
Tel. +39 019 58511
Email: export.first@firstcor.com