FICHA TÉCNICA

Abrazadera
para tuberías y accesorios ø 80

CNM80S

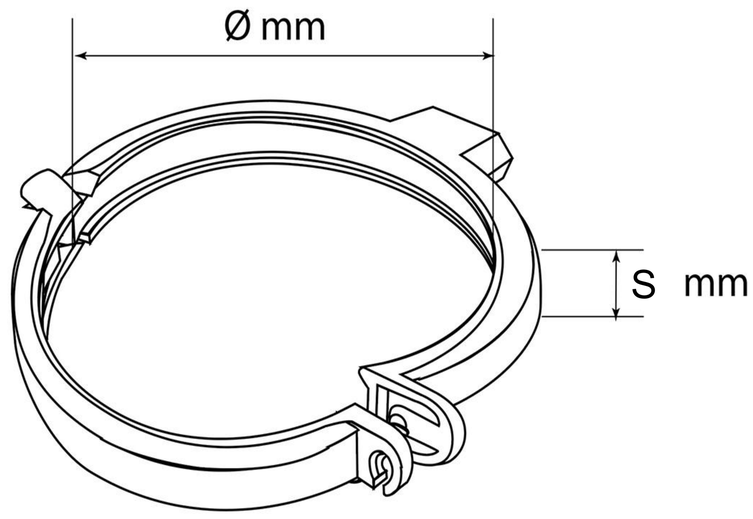

Descripción	U/M	Código			
		CNM80N	CNM80S	CNM80M	CNM80B
Color	-	gris	arena	marrón	blanco
Peso	g	40	40	36	40
ø Diámetro nominal	mm	80	80	80	80
Anchura di ingombro esterna	mm	104	104	104	104
Profundidad total externa	mm	99	99	99	99
Altura	mm	22	22	22	22
S Grosor en el centro del cuerpo	mm	2,7	2,7	2,7	2,7
Longitud vite autofilettante di serraggio	mm	18	18	18	18
Diámetro del tornillo de apretar autorroscante ø	mm	4	4	4	4
Tuerca metálica	-	M6	M6	M6	M6

Material: PVC (CNM80M en tecnopolímero)

Características: El collar incluyendo la tuerca de fijación se compone de dos semi collares unidos por un lado con una junta y por el otro con un tornillo AF 4x16.
INSTALACIÓN: Colocar la primera Abrazadera debajo de la secadora, distribuir las otras a lo largo de la bajada cada 140 cm aproximadamente y colocar la última Abrazadera en baja a no más de 80 cm del suelo.

PLASTICOS FIRST IBERICA S.L.
C/Industria, 13 - Sant Vicenç de Castellet 08295 (Barcelona) España
Tel. (+34) 93.833 27 30 email: info@firstiberica.com

FICHA TÉCNICA

Abrazadera
para tuberías y accesorios ø 100

CNM10S

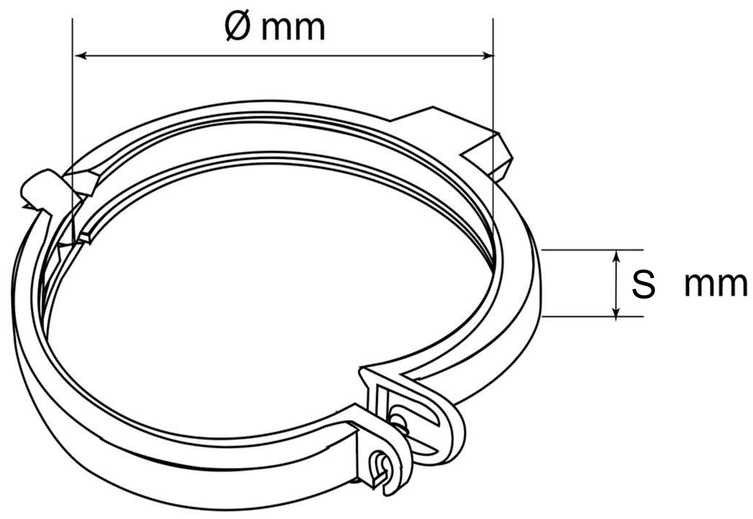

Descripción	U/M	Código		
		CNM10N	**CNM10S**	**CNM10B**
Color	-	gris	arena	blanco
Peso	g	46	46	46
ø Diámetro nominal	mm	100	100	100
Anchura di ingombro esterna	mm	124	124	124
Profundidad total externa	mm	119	119	119
Altura	mm	23	23	23
S Grosor en el centro del cuerpo	mm	2,7	2,7	2,7
Longitud vite autofilettante di serraggio	mm	18	18	18
Diámetro del tornillo de apretar autorroscante ø	mm	4	4	4
Tuerca metálica	-	M6	M6	M6

Material: PVC-U

Características: El collar incluyendo la tuerca de fijación se compone de dos semi collares unidos por un lado con una junta y por el otro con un tornillo AF 4x16.
INSTALACIÓN: Colocar la primera Abrazadera debajo de la secadora, distribuir las otras a lo largo de la bajada cada 140 cm aproximadamente y colocar la última Abrazadera en baja a no más de 80 cm del suelo.

PLASTICOS FIRST IBERICA S.L.
C/Industria, 13 - Sant Vicenç de Castellet 08295 (Barcelona) España
Tel. (+34) 93.833 27 30 email: info@firstiberica.com