FICHA TÉCNICA

Accesorios saneamiento con junta elástica - Derivación 45° -

DOA45160

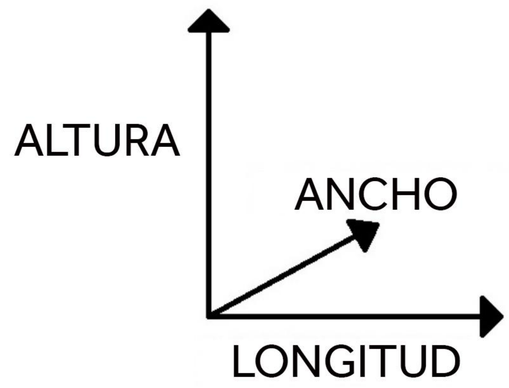

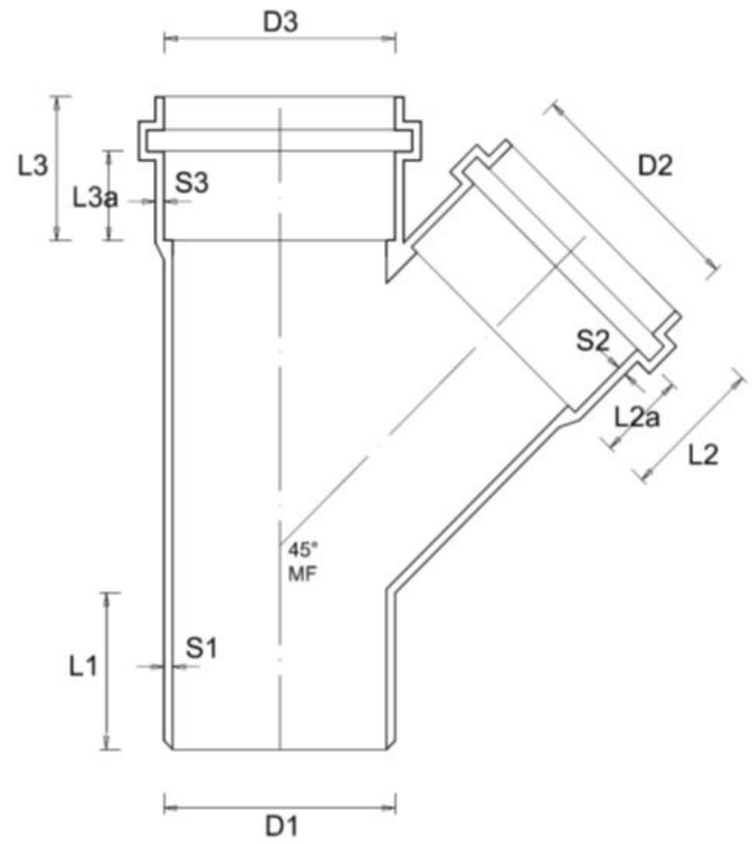

REFERENCIAS NORMATIVAS: EN 1401-1:2019

Descripción	U/M	Código		
		DOA45160	DOA45200	DOA45250
D1 (M)	mm	160	200	250
D2 (F)	mm	160,7	200,9	250,8
D3 (F)	mm	160,5	200,8	250,8
L1 (M)	mm	78	89	126
L2 (F)	mm	52	64	116
L2a (F)	mm	28	36	69
L3 (F)	mm	52	64	116
L3a (F)	mm	29	36	69
S1 (M)	mm	3,5	4	5,3
S2 (F)	mm	2,9	3,6	4,8
S3 (F)	mm	2,9	3,6	4,8
Longitud	mm	325	410	530
Anchura	mm	185	225	280
altura	mm	370	450	608
peso	g	1300	2300	5130

Material: PVC-U

Color: Rojo RAL 8023

Características: Las salidas de 45° se suministran con junta tórica y se utilizan para :
- Desagües de aguas residuales civiles e industriales (aguas blancas, negras y mixtas).
- Desagües de aguas residuales industriales, agrícolas y generales dentro de los límites de la resistencia química de los materiales.
resistencia química de los materiales.

PLASTICOS FIRST IBERICA S.L.
C/Industria, 13 - Sant Vicenç de Castellet 08295 (Barcelona) España
Tel. (+34) 93.833 27 30 email: info@firstiberica.com