FICHA TÉCNICA

Unión BI-SYSTEM
para canalón ø 100 **CUPRAELITE**

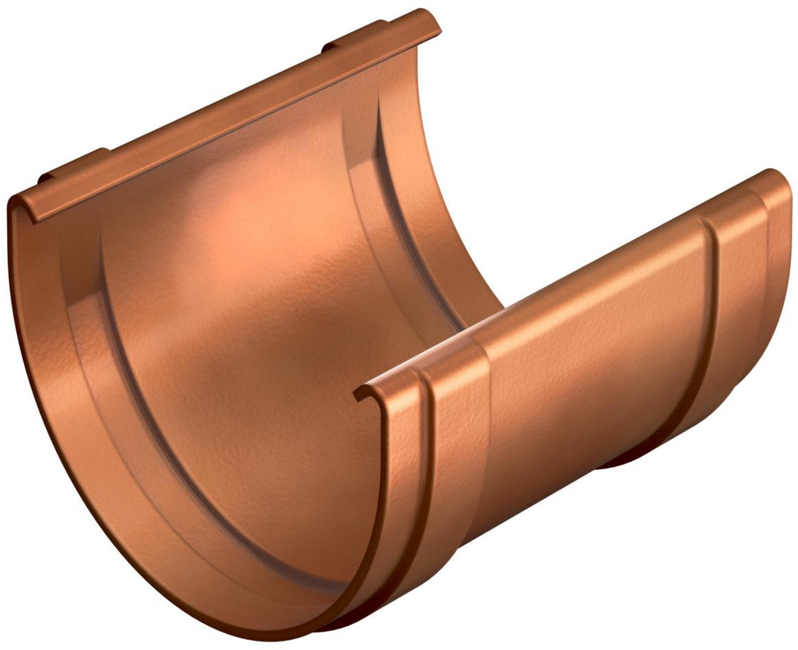

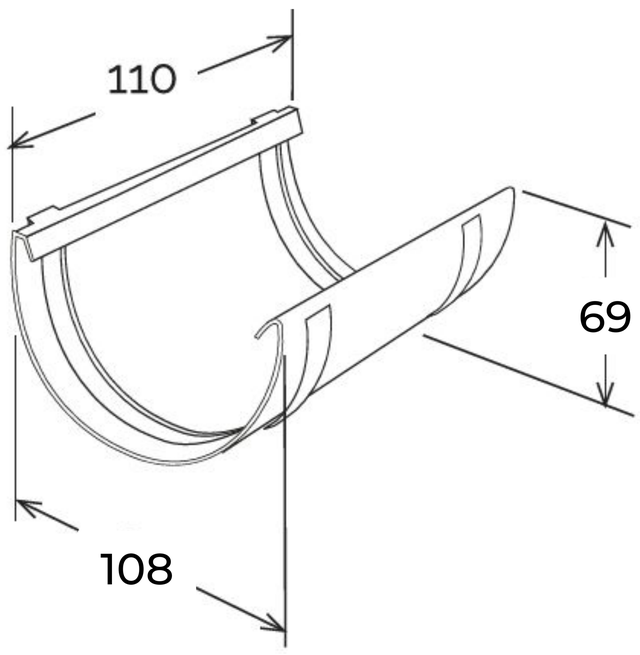

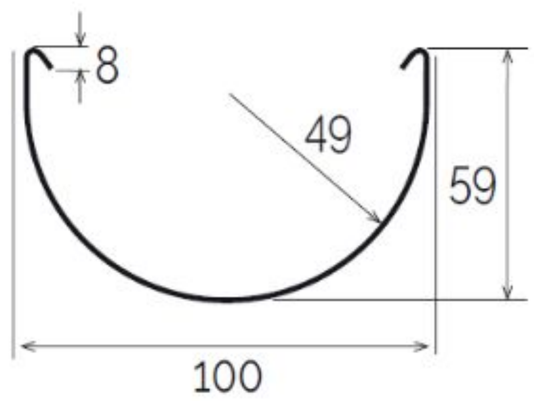

Sección GR100

Código	Color	longitud mm	anchura mm	Altura mm	Peso g	Canalón compatible
G100R	cobre	108	110	69	58	GR100R2

Material: Tecnopolímeros

Características: La junta BI-SYSTEM se puede utilizar tanto encolando como entrelazando con junta. ENCOLADO: Se debe pegar la junta al Canalón introduciendo este en los huecos especiales. Utilice cola para soldar PVC (COFxxx), después de limpiar las superficies. MONTAJE: Coloque la junta adhesiva (GU20) en el hueco correspondiente después de la limpieza de las superficies, luego inserte el canalón en los huecos apropiados.

PLASTICOS FIRST IBERICA S.L.
C/Industria, 13 - Sant Vicenç de Castellet 08295 (Barcelona) España
Tel. (+34) 93.833 27 30 email: info@firstiberica.com